UNO-220-3100-DW-00

设备面安装尺寸

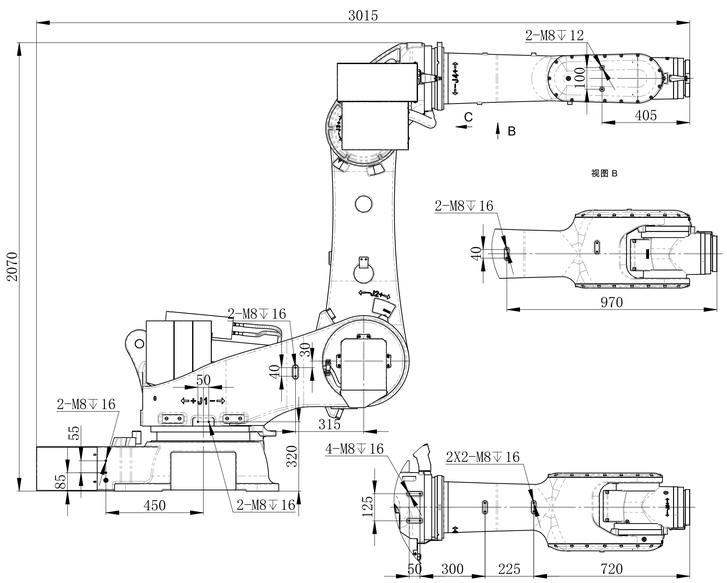

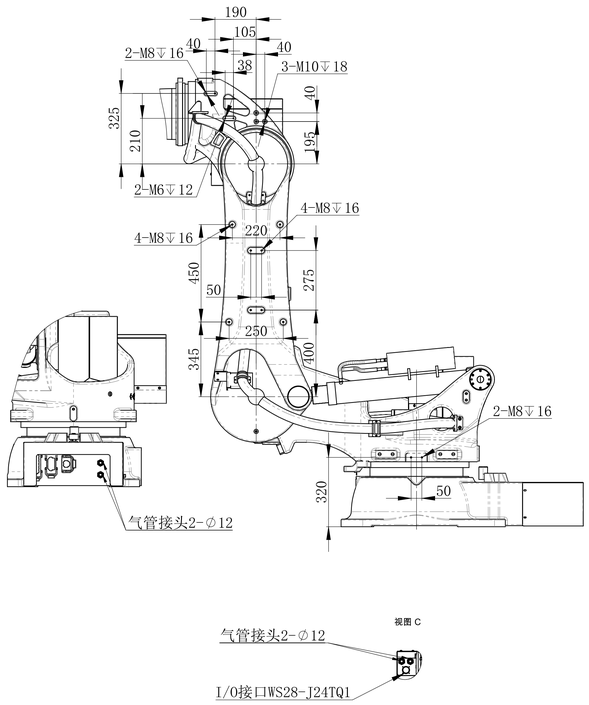

动作范围图

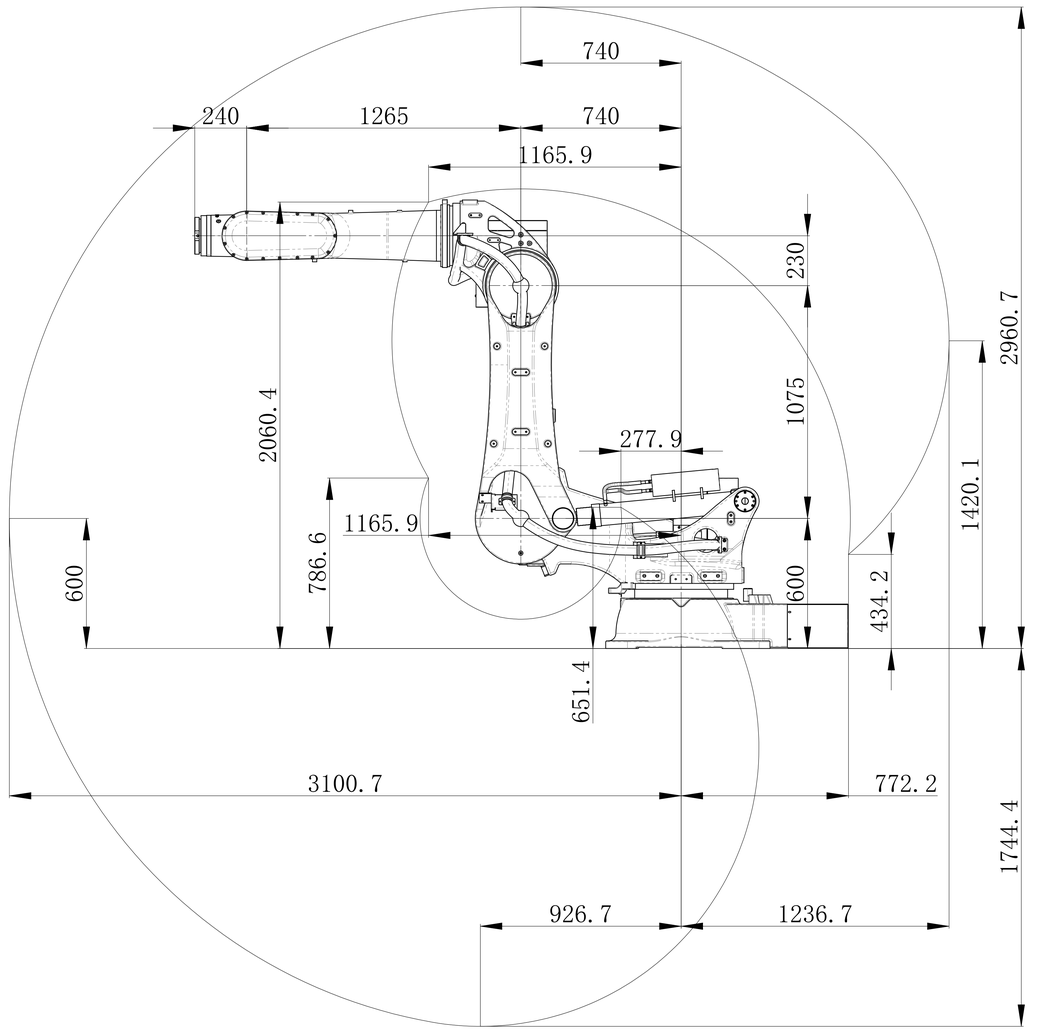

末端法兰安装接口

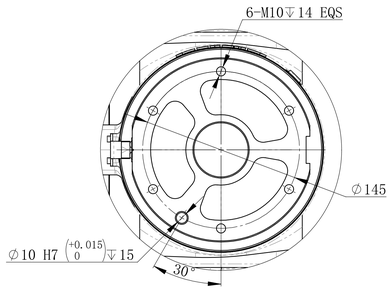

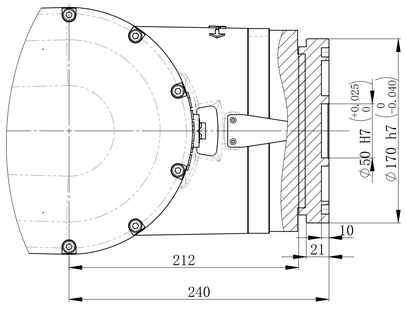

底座安装接口

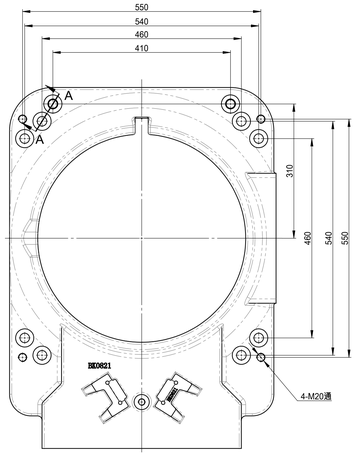

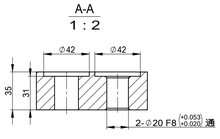

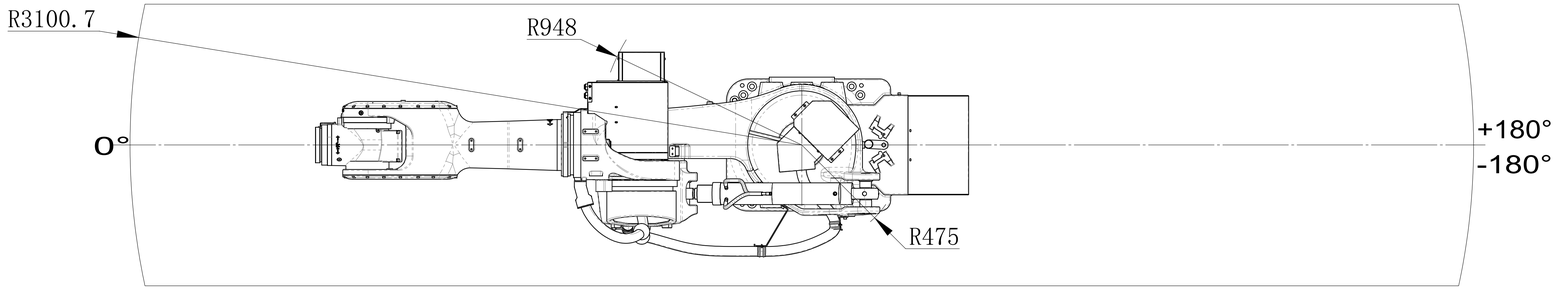

图幅	比例	南京埃斯顿机器人工程有限公司
A0	1:10	运动空间包络图
共 1 页	第 1 页	UNO-220-3100-DW-00T0.1

借用件登记
描图
校描
旧底图总号
签字
日期